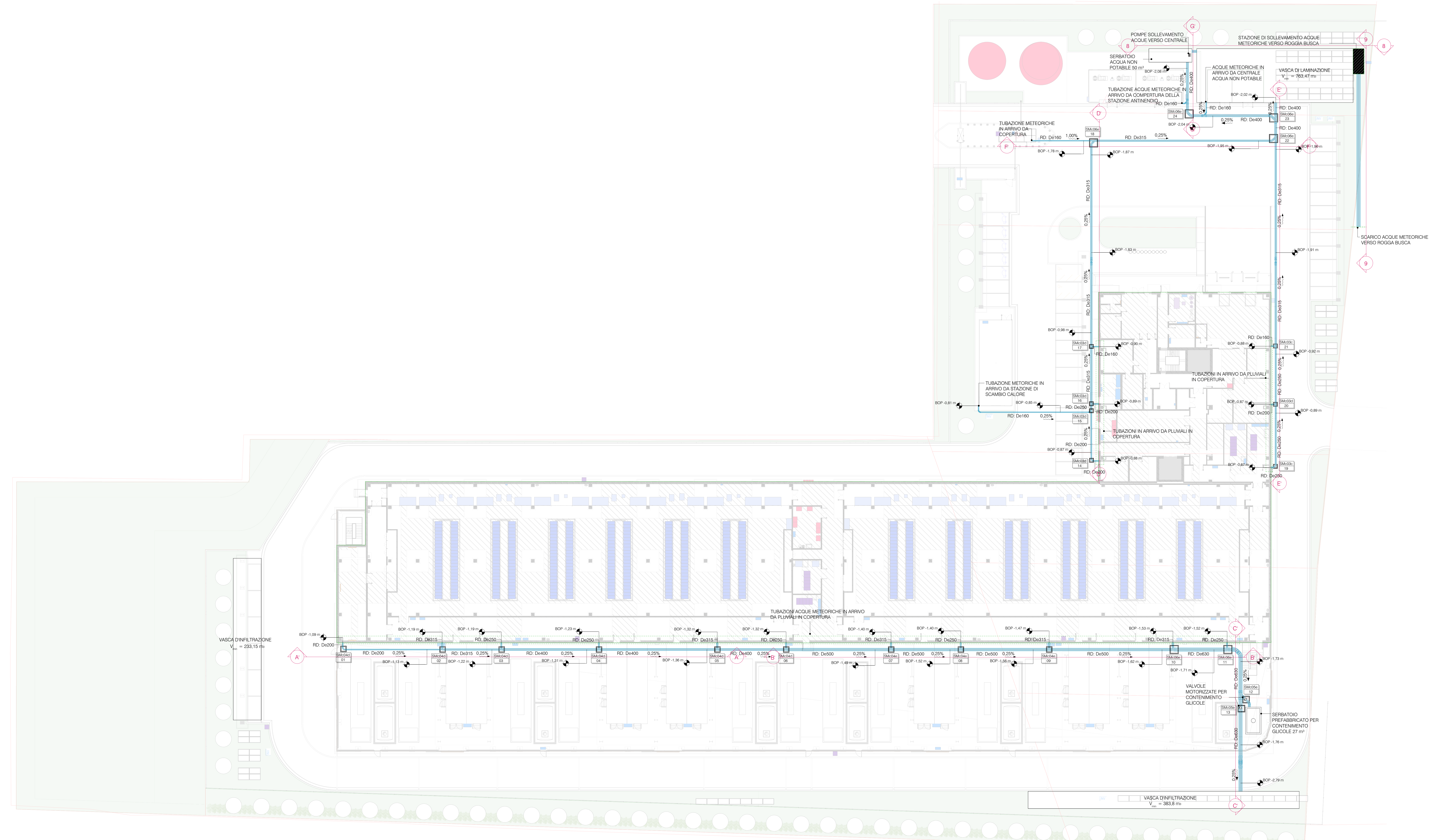
POMPE SOLLEVAMENTO ACQUE VERSO CENTRALE
SERBATOIO ACQUA NON POTABILE 50 m³
BOP -2,08 m
TUBAZIONE ACQUE METEORICHE IN ARRIVO DA COMPERTURA DELLA STAZIONE ANTINENDIO
RD: De160
RD: De400
0,25%
SMc06e 24
BOP -2,04 m
G'
8
STAZIONE DI SOLLEVAMENTO ACQUE METEORICHE VERSO ROGGIA BUSCA
9
ACQUE METEORICHE IN ARRIVO DA CENTRALE ACQUA NON POTABILE
VASCA DI LAMINAZIONE
V min = 763,47 m3
BOP -2,02 m
E'
RD: De400
SMc06e 23
SMc06e 22
BOP -1,95 m
BOP -1,96 m
F'
D'
TUBAZIONE METEORICHE IN ARRIVO DA COPERTURA
RD: De160
1,00%
SMc06e 18
RD: De315
BOP -1,78 m
BOP -1,87 m
BOP -1,83 m
BOP -1,81 m
SCARICO ACQUE METEORICHE VERSO ROGGIA BUSCA
BOP -0,98 m
SMc03d 17
BOP -0,90 m
RD: De160
BOP -0,88 m
SMc03c 21
BOP -0,92 m
TUBAZIONI IN ARRIVO DA PLUVIALI IN COPERTURA
TUBAZIONE METORICHE IN ARRIVO DA STAZIONE DI SCAMBIO CALORE
BOP -0,81 m
BOP -0,85 m
SMc03d 16
RD: De250
BOP -0,89 m
RD: De200
SMc03d 15
BOP -0,87 m
SMc03d 20
BOP -0,89 m
TUBAZIONI IN ARRIVO DA PLUVIALI IN COPERTURA
RD: De250
BOP -0,87 m
SMc03d 14
BOP -0,88 m
SMc03c 19
D'
RD: De250
VASCA D'INFILTRAZIONE
V min = 233,15 m3
BOP -1,09 m
RD: De200
A'
SMc04d 01
BOP -1,13 m
BOP -1,19 m
RD: De315
SMc04d 02
BOP -1,22 m
BOP -1,19 m
RD: De250
SMc04d 03
BOP -1,23 m
RD: De400
BOP -1,31 m
SMc04d 04
BOP -1,32 m
SMc04d 05
BOP -1,36 m
B'
SMc04d 06
TUBAZIONI ACQUE METEORICHE IN ARRIVO DA PLUVIALI IN COPERTURA
RD: De500
BOP -1,40 m
BOP -1,49 m
SMc04e 07
BOP -1,52 m
SMc04e 08
BOP -1,47 m
BOP -1,56 m
SMc04e 09
BOP -1,53 m
BOP -1,62 m
SMc06e 10
BOP -1,52 m
RD: De630
SMc06e 11
C'
BOP -1,71 m
BOP -1,73 m
VALVOLE MOTORIZZATE PER CONTENIMENTO GLICOLE
SMc05e 12
SMc05e 13
SERBATOIO PREFABBRICATO PER CONTENIMENTO GLICOLE 27 m³
BOP -1,76 m
BOP -2,79 m
VASCA D'INFILTRAZIONE
V min = 383,8 m3

Rainwater Drainage System
1 : 250

DR - Pipe Systems Legend

-

RD 🟩	Acque Meteoriche

NOTE SUI SISTEMI DI IDRAULICA E FOGNATURA:

- La tubazione di alimentazione per l'acqua e le utilities sanitarie all'interno dei WC sarà realizzata in multilayer a partire dai collettori.
- In caso di alimentazione non derivante dal collettore, posizionare rubinetti di arresto incassati con tappo per ogni utility di acqua.
- Fornire sfiati nei punti alti e scarichi (collegati a pozzetti o condotti predisposti) nei punti bassi, in posizioni concordate con il Direttore Lavori (DL).
- Tutti i tronchi di scarico devono essere equipaggiati con sifone ispezionabile alla base, esteso sopra il tetto e adeguatamente ventilato.
- Le reti di raccolta delle acque di condensazione devono essere separate e distinte da quelle in cui esse fluiscono mediante l'interposizione di un sifone ispezionabile, permanente e umido o asciutto.
- Le reti di raccolta delle acque grigie devono essere separate e distinte da quelle in cui esse fluiscono mediante l'interposizione di un sifone ispezionabile.
- Le reti di raccolta delle acque piovane devono essere separate e distinte dalle acque nere fino ai pozzetti di raccolta situati a monte dell'unità di ispezione/sifone/sostegno che alimenta la fognatura pubblica.
- Tutte le scarichi raccolti sotto il livello di scarico alla fognatura pubblica devono essere convogliati verso serbatoi di raccolta e sollevamento equipaggiati con pompe elettriche.
- Le operazioni di collaudo devono essere effettuate mantenendo continuamente visibile la rete di drenaggio.
- Fornire punti di ispezione nei collettori a monte di ogni confluenza, curva o elemento speciale.
- Tutte le tubazioni di scarico, sia principali che secondarie, eccetto dove diversamente indicato, devono avere le seguenti pendenze minime:
- scarichi di servizio verso riser fognari: i=2%.
- acque nere / raccoglitori di grasso: i=1%.
- collettori acque piovane / condensato: i=0,5%.

DIAGRAMMA TIPO DI COLLEGAMENTO TRA COLLETTORI CON ALTEZZE DIVERSE

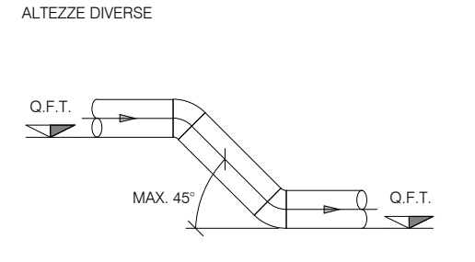
Q.F.T.
MAX. 45°
Q.F.T.

DIAGRAMMA TIPO DI COLLEGAMENTO DEGLI SCARICHI SECONDARI AL COLLETTORE PRINCIPALE

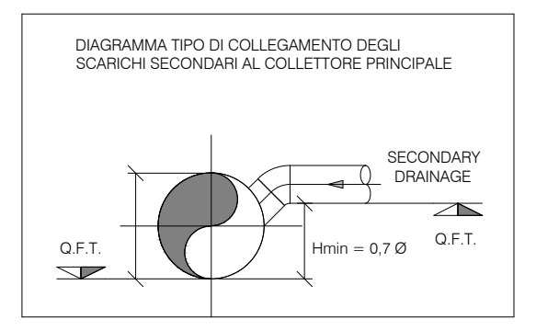
SECONDARY DRAINAGE
Q.F.T.
Hmin = 0,7 Ø
Q.F.T.

DIAGRAMMA TIPO DI POMPA DI SOLLEVAMENTO PREEMPTIVA C

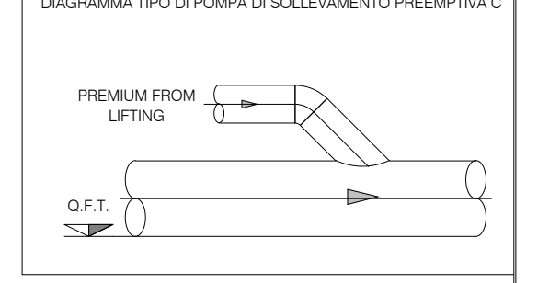
PREMIUM FROM LIFTING
Q.F.T.

NOTE GENERALI:

Il disegno è valido solo per le installazioni meccaniche sotto contratto.
Tutte le misure e le posizioni dei materiali e delle attrezzature devono essere verificate in cantiere dal contraente, che dovrà prontamente segnalare qualsiasi interferenza con gli impianti esistenti.
Ogni attrezzatura non rilevata dovrà essere mantenuta; se necessario, dovrà essere modificata e ripristinata dal contraente.
Le posizioni esatte delle attrezzature, dei materiali, delle tubazioni, dei condotti e dei collegamenti agli impianti esistenti saranno determinate dal contraente e sottoposte al responsabile della costruzione.
La dimensionatura finale sarà secondo le specifiche del produttore delle attrezzature e dei materiali effettivamente installati.
Tutte le attrezzature devono essere facilmente manutenibili e accessibili tramite botole o soluzioni simili, anche se non specificatamente indicato.
Sarà responsabilità del contraente dimensionare e asseverare tutti i supporti, in modo professionale e in conformità con tutti i requisiti normativi per la sismica.
I disegni di dettaglio costruttivi necessari per una corretta esecuzione dei lavori devono essere predisposti dal contraente.
L'installazione degli elementi in campo deve essere conforme a tutte le prescrizioni e raccomandazioni del produttore, alle buone pratiche ingegneristiche in materia di acustica e prevenzione incendi.
Tutti gli interventi pianificati e descritti, valutati sulla base della documentazione disponibile, devono essere rivalutati e approfonditi durante i lavori, dopo la verifica dell'impianto a seguito di appositi rilievi della situazione esistente.
Il contraente deve verificare attentamente il progetto e segnalare eventuali imprecisioni, incompletezze o discrepanze con qualsiasi norma o legge.
I collegamenti tra due o più sezioni di condotto, sia con le unità interne che con i condotti stessi, devono essere realizzati solo con raccordi di invito e non con derivazioni battute o distacchi. Il contraente sarà responsabile di redigere i disegni costruttivi che mostrano il tipo di derivazioni e collegamenti tra condotti e condotti con le unità interne previste.

REV	DATA / DATE:	DESCRIZIONE / DESCRIPTION:	IL RICHIEDENTE	IL PROGETTISTA

L22 è una divisione di:
Lombardini22 S.p.A.
Via Lombardini 22 20143 Milano, Italia
T +39 02 36 59 62 00 F +39 02 83 20 13 97
info@l22.it www.l22.it
Capitale sociale Euro 100 000 i.v.
C.F./P.IVA: 05505600964 R.E.A. 1827099

Sistema di gestione qualità conforme alla UNI EN ISO 9001:2008 - Certificato Nr. 50 100 8319 da TÜV Italia

Firmato digitalmente da:
Roberto Cereda
Data: 01/08/2025 12:44:05

Studio Progetti Strutturali
Ing. Arturo Donadio
S.P.S. S.r.l. www.spssrl-mi.it
Via M. Gioia, 64 - 20125 Milano, Italia
segreteria@spssrl-mi.it T. 02/6694887

COMMITTENTE / CLIENT:

INFRASTRUCTURE ITALIA LAND 9 S.r.l.
Via del Bosco Rinnovato 6, 20057 Assago (MI)

PROGETTO / PROJECT:
MIL05 B - Progetto nuovo Data Center
Via Puglia, Vignate (MI) - 20052

PROGETTISTA / DESIGNER:
Ing. Roberto Cereda - Iscritto all'Ordine degli Ing. di Brescia n°2609
Indirizzo: Via Elia Lombardini 22, 20143, Milano - Mail: ufficio.tecnico@l22.it - Pec: ufficio.tecnico@pec.lombardini22.it

OGGETTO / OBJECT:
Valutazione di Impatto Ambientale ai sensi del Titolo III del D.Lgs 152/2006

TITOLO / DESCRIPTION:
Impianti Meccanici
Scarichi Acque Meteoriche

DISEGNATO DA: DRAWN BY:	CONTROLLATO DA: CHECKED BY:	DATA/ DATE:	SCALA / SCALE:	DATA REV.:
APT	GLE	06/06/2025	1:250	

FORMAT:	NOME FILE / FILE NAME:	COMMESSA / JOB:	TAVOLA / DRAWING:	REV.:
A0+	MIL05B_AM-90203	4025	AM-90203	

© Lombardini22 S.p.A. ES DT (rev.-) (L.663/41 Art.2575)